发行版本 Revision	修改内容 Description	制图 Drawing	日期 Date
A / 0	First release	Ding	2023.05.27

芯位排布 Core layout	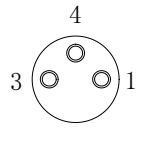 A-CODE 3P	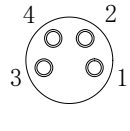 A-CODE 4P	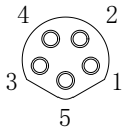 B-CODE 5P
额定电压/电流Rated voltage/current	50V AC/60V DC 3A	50V AC/60V DC 3A	30V /3A
芯位排布 Core layout	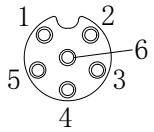 A-CODE 6P	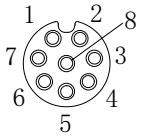 A-CODE 8P	
额定电压/电流Rated voltage/current	30V/1.5A	30V/1.5A	

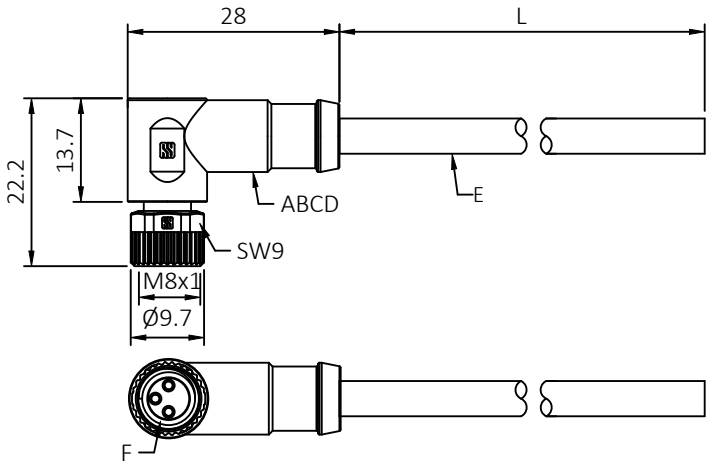

Pin Assignment

芯数（PINS)	3芯（3PIN)	4芯（4PIN)	5芯（5PIN)	6芯（6PIN)	8芯（8PIN)
芯线规格 Wire gauge	24AWG(0.25mm²)x3C	24AWG(0.25mm²)x4C	24AWG(0.25mm²)x5C	26AWG(0.15mm²)x6C	26AWG(0.15mm²)x8C
Pin 1	棕色（brown）	棕色（brown）	棕色（brown）	棕色（brown）	白色（white）
Pin 2		白色（white）	白色（white）	白色（white）	棕色（brown）
Pin 3	蓝色（blue）	蓝色（blue）	蓝色（blue）	蓝色（blue）	绿色（green）
Pin 4	黑色（black）	黑色（black）	黑色（black）	黑色（black）	黄色（yellow）
Pin 5			灰色（grey）	灰色（grey）	灰色（grey）
Pin 6				粉色（pink）	粉色（pink）
Pin 7					蓝色（blue）
Pin 8					红色（red）

可选尾部处理 Optional tail processing:
1.可客户要求定制 Can be customized by customers
2. 尾部平切 End cut
3.去外被镀锡 Peeling and tin plating
4. 接其他类型连接器 Connect to other types of connectors

技术参数 Technical specifications	
绝缘阻抗Insulation Resistance	≥100mΩ
接触阻抗Contact Resistance	≤5mΩ
工作温度Working Temperature	-25°C~+80°C
防护等级Protection Degree	IP67
插拔次数Mating cycles	>500
执行标准Standard	IEC 61076-2-104

编号 No.	品名 Part Name	描述 Description	单位 Unit	用量 Qty
F	防水圈Seal	FKM Green 氟胶，绿色	pcs	1
E	线材Cable	PVC OR PUR	pcs	1
D	成型Overmold	TPU Black	g	1
C	接触件Contacts	磷铜镀金，Phosphor copper with AU plated	pcs	3-8
B	胶芯Insert	尼龙，PA66 Black	pcs	1
A	螺丝Screw	锌合金镀镍 zinc alloy with nickel plated	pcs	1

RENHOTEC GROUP

图号 File No.	RHT-M8004	品名 Name	M8 成型式弯母头 R/A M8 Female Connector,Molded type				
未注公差 Unless Otherwise Specified		单位 Unit	mm	版本 Revision	A/0	图纸确认 APPROVAL	日期 Date
线性 Linear	0.5~6 ±0.1	比例 Scale	--	Third Angle Projection		绘图 Drawing: Ding	2023.05.23
	>6~30 ±0.2					审核 Checked: Jim	2023.05.23
	>30 ±2%	页码 Page	1 / 1			客户确认 Customer Approved	
角度 Angles	±3°						